B 3000

KEZELÉSI KÉZIKÖNYV
KEVERŐSZÁRAS APRÍTÓ BERENDEZÉS

Különböző modellek:

- **B 3000 - 40:**
  43 cm hosszú szárral, habverővel, vagy anélkül, 350-660W
- **B 3000 - 50:**
  53 cm hosszú szárral, habverővel, vagy anélkül, 350-660W
- **B 3000 - 60:**
  63 cm hosszú szárral, habverővel, vagy anélkül, 350-660W

Tartalom

Ábrák – Méretek 3
Bevezetés 4
1. A készülék bemutatása 5
1.1 A készülék felépítése 5
2. Beüzemelés 5
2.1 Méretek 5
2.2 Elektromos csatlakozás 5
3. Biztonság 6
3.1 Beépített biztonsági eszközök 6
3.2 Működtetés 6
3.3 A habverők csatlakoztatása 8
3.4 A habverőfej és a mixerfejek fel-, és lecsatlakoztatása 8
3.5 A mixer használata 9
3.6 A habverő használata 9
3.7 Alapvető felhasználási javaslatok 9
4. Tisztítás, higiénia, tárolás 10
4.1 Használat közben 10
4.2 Használat után 10
4.3 Tárolás 11
5. Hibakeresés 12
5.1 Ha a gép nem indul 12
5.2 Szokatlan zaj 12
5.3 A készülék az ételbe merült 12
5.4 A készülék leesett 12
6. Karbantartás 13
6.1 Mechanikus részek 13
6.2 Elektromos részek 13
7. Jótállási feltételek 14

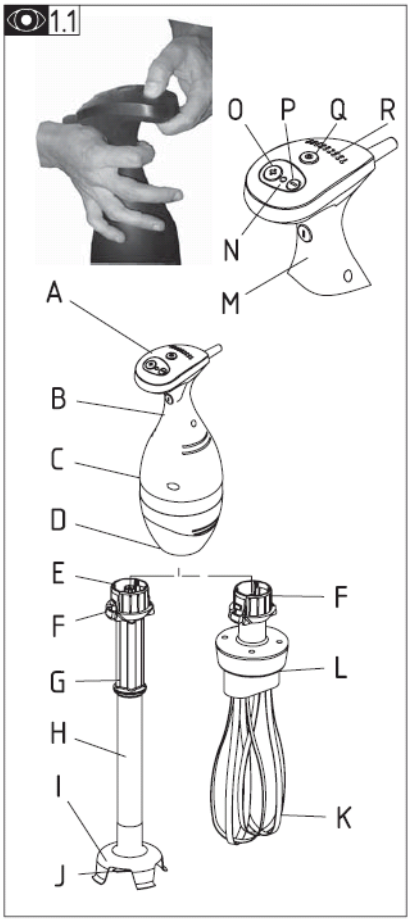

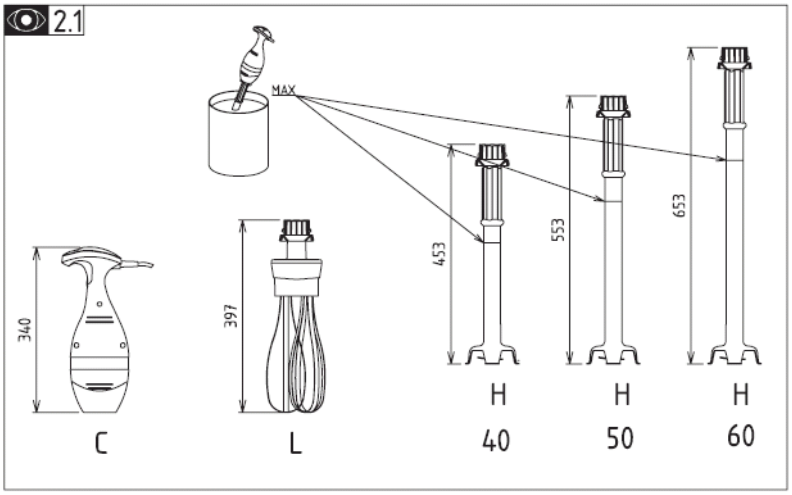

2.2

A (V)	B (W)	C (Hz)	D (A)
230	350	50	1,7
115	350	60	3,4
230	440	50	2
115	450	60	4
230	550	50	2,6
115	550	60	5,2
230	660	50	3,3
115	660	60	6,6

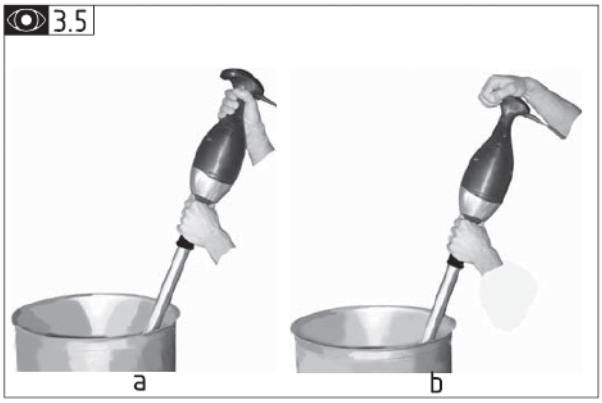

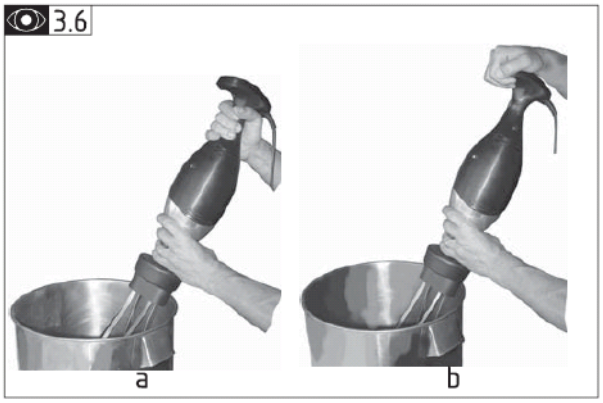

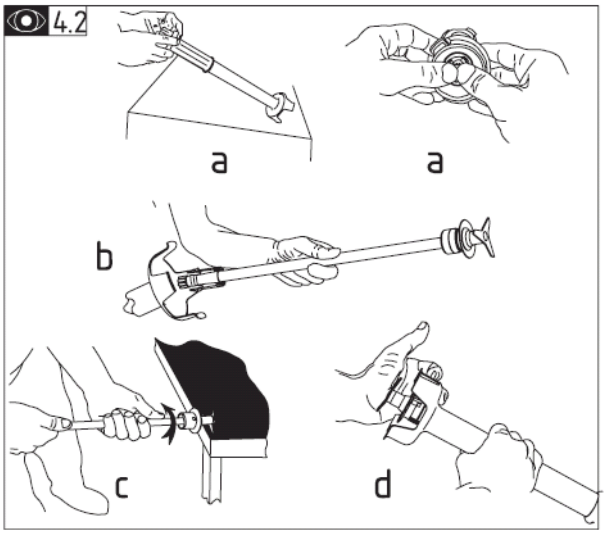

BEVEZETÉS

Tisztelt Vásárló!
Fogadja elismerésünket, amiért eme kiváló minőségű termék megvásárlása mellett döntött! Teljes bizonyossággal állíthatjuk, hogy a termék minden tekintetben kielégíti majd az Ön elvárásait. Köszönetet mondunk, hogy előnyben részesítette berendezésünket és kérjük, hogy a használatba vétel előtt gondosan olvassa át ezt a kezelési kézikönyvet *. A benne található információk megismertetik Önt a készülék helyes használatával, gondos kezelésével és ápolásával, amely az optimális működés elengedhetetlen feltétele. Amennyiben maradéktalanul betartja a könyvben leírtakat (utasítások, javaslatok, biztonsági és óvó rendszabályok, stb.), úgy a berendezés hosszú és zavartalan használatát élvezheti.

Fontos figyelmeztetések!

A berendezést csakis és kizárólag arra a célra szabad használni, amire tervezték. Bármilyen más használati mód tilos és nem rendeltetésszerű üzemeltetési módnak minősül. Azon túlmenően, hogy ez működési zavarokat okozhat, a készülék garanciájának teljes elvesztésével jár!

A kezelési kézikönyvet tartsa biztonságos helyen, felkészülve arra a lehetőségére, hogy új kezelő alkalmazása esetén szükség lehet rá.

Tilos a készülék tisztítása, karbantartása vagy szerelése, mindaddig, amíg a berendezést ki nem kapcsolta.

A készülék kezelését és használatát csakis az arra betanított és felhatalmazott személy végezheti.

Bármilyen hibás működés vagy arra utaló jel esetén azonnal kapcsolja ki a készüléket és forduljon a márkaszervizhez vagy szakszerelőhöz.

Bármilyen szerelési munka szükségességének felmerülése esetén csakis olyan céggel végeztesse el a munkát, amelyik közvetlen kapcsolatban van az ELECTROLUX cég szerviz hálózatával!

Sem a márkakereskedés, sem pedig a gyártó (ELECTROLUX) nem vállal felelősséget semmilyen, a készülékben vagy annak környezetében - a berendezés használata, tisztítása, karbantartása vagy javítása közben - bekövetkezett anyagi kár illetve személyi sérülés esetén, amely a kezelési kézikönyvben szereplő utasítások, előírások, és óvó rendszabályok be nem tartásából fakad.

Szeretnénk még egyszer megköszönni, hogy eme kiváló termék megvásárlása mellett döntött, és jó munkát, sikeres használatot kívánunk.

* : A gyártó nem vállal felelősséget a kézikönyvben lévő adatok megváltoztatásáért, továbbá felhívja a figyelmet, hogy ez minden előzetes értesítés nélkül bekövetkezhet!

1. A készülék bemutatása

1.1 A készülék felépítése

- Ezeket a mixereket éttermek, nagyobb konyhák számára tervezték:
  - krémek, levesek, szószok, zöldség pürék, palacsinta tészta és habételek készítésére,
  - habverésre, tojás felverésére, vagy majonéz keverésére.
- Ezeket a készülékeket tilos robbanásveszélyes környezetben használni.

1.1 ábra

A - Fogantyú felső rész
B - Fogantyú alsó rész
C - Motor egység
D - Alsó burkolat
E - Kapocs
F - Kapocsfül
G - Fogantyú
H - Mixer cső
I - Védő burkolat
J - Mixer pengék
K - Habverő
L - Habverő áttétel
M - Az "I" / bekapcsoló gomb
N - Túlterhelés kijelző
O - "+" sebesség növelő gomb
P - "-" sebesség csökkentő gomb
Q - A "0" / kikapcsoló gomb
R - Sebesség jelző lámpa

2. Beüzemelés

2.1 Méretek : 2.1 ábra

2.2 Elektromos csatlakozás

- A II. osztályú/ dupla szigetelésű készülékek egyfázisú AC tápfeszültséget (földelés nélkül) igényelnek.
- A motor zavarásvédelmi árnyékolással van ellátva.
- A készüléket 10 A-es biztosítékkal védett falra szerelt egyfázisú hálózati aljzatba csatlakoztassa.
- Ellenőrizze, hogy a tápfeszültség megegyezik az adattáblán, és a tápkábelen lévő jelöléssel.
- Első használat előtt tisztítsa meg a habverőt, és a tartozékokat (4.2 fejezet szerint)
- Elektromos jellemzők: 2.2 ábra
  A = Tápfeszültség
  B = Teljesítmény
  C = Frekvencia
  D = Áramfelvétel
- Érinésvédelmi/nagyfeszültségű teszteléskor vegye figyelembe, hogy a készülékben elektromos áramköri kártya van, amin egy földelő dióda található, ami meghamisíthatja a mérési eredményt. Csatlakoztassa le a panelt, és kis áramerősséget használjon.

3. Biztonság

3.1 Beépített biztonsági eszközök

- A kezelő biztonsága garantált az EN12853 előírás szerint:
  - A készülék dupla szigetelésű
  - Kétgombos indítás (1.1 ábrán "O" és "M")
  - Beépített motor hővédelem
  - Megfelelő távolság a fogantyú és a keverőfej között
  - A keverőfej védőburkolattal ellátott
- A habverőfej használatakor a következőket be kell tartani:
  - **A készüléket mindig csatlakoztassa le a hálózatról mielőtt a habferőfejet fel-, vagy leszerelné!**
  - **Soha ne működtesse szabadon a gépet, csak edényben, és csak a hossza 2/3-áig merítse bele maximum. (ld. 2.1 ábra)**
  - Mindig stabilan álló edényt használjon, a megfelelő magasságban
  - Az étel kifröccsenésének elkerülésére, a gépet az edény alján indítsa csak be, és miután megállt, csak akkor emelje ki.
  - Használat után azonnal húzza ki a hálózati aljzatból a csatlakozót.
  - A készülék tisztítását csak a hálózatról lecsatlakoztatott készüléken végezzen.
  - A motor egység vízszintesen / asztalra helyezve stabilan a helyén marad.

3.2 Működtetés 1.1

I. Standard készülék

a) Indítás:
- Vegye figyelembe a biztonsági előírásokat (3.1 fejezet)
- A gépet fogja meg az "A" és "B" részeknél
- Nyomja meg egyszerre az "I"(M) és a zöld "+" (O) gombokat. A mixer lassú sebességen elindul.
- Engedje el a gombokat. A mixer 3-as sebességen a 350 és 450W-os modellek esetén, vagy 2-es sebességen az 550 és 650W-os modellek esetén fog működni.

b) Leállítás:
- Nyomja meg a vörös "0" gombot

c) Sebesség választás:
- Ha a készülék több mint 30 másodperce áll, akkor mindig 3-as sebességen a 350 és 450W-os modellek esetén, vagy 2-es sebességen az 550 és 650W-os modellek esetén fog elindulni.
- 30 másodpercnél rövidebb állásidő esetén a leállás előtti sebességen fog elindulni a gép, nem szükséges a sebességet újra beállítani.

d) A sebesség növelése:
- A zöld "+" (O) gomb megnyomásával lépésenként növekszik a sebesség
- A zöld "+" (O) gomb 1 másodpercnél hossazbb ideig történő megnyomásakor a maximális sebességre fog kapcsolni közvetlenül.

e) A sebesség csökkentése:
- A fekete "-" (P) gomb megnyomásával lépésenként csökken a sebesség
- A fekete "-" (P) gomb 1 másodpercnél hossazbb ideig történő megnyomásakor a minimális sebességre fog lassulni közvetlenül.

Megjegyzés:

1. Működés közben, az "I" gomb megnyomásának nincs befolyása a készülék működésére
2. A vörös túlterhelést jelző lámpa (N) villog a készülék túlterhelése esetén, azonban nem befolyásolja a készülék működését. Ilyenkor ajánlatos a sebességet csökkenteni, amíg el nem múlik a jelzés. Ha a sebességet nem csökkenti, a készülék tovább fog működni, de le kell állítani a motort gyakran, különben a motor túl fog melegedni, a piros lámpa folyamatosan fog világítani.
   A készülék túlmelegedés elleni védelme, pl. hosszú, intenzív használat esetén, leállítja a motort, a vörös lámpa pedig folyamatosan világít, mutatva, hogy a hővédelem kapcsolta le a motort. Ebben az esetben várjon pár percet a motor lehűléséig, majd húzza ki, és dugja vissza a hálózati csatlakozót. A vörös lámpa nem fog világítani, ha a motor lehűlt, amennyiben még mindig világít, várjon további pár percet, majd ismételje meg a műveletet.
3. Ha a gépet 3-as sebesség alatt állította le, ajánlatos 30 másodpercet várni az újra indítás előtt, vagy a hálózati csatlakozót húzza ki, és dugja vissza.

II. Állandó nyomású verzió (ld. "B" melléklet)

a. Indítás:
   - Vegye figyelembe a biztonsági előírásokat (3.1 fejezet)
   - A gépet fogja meg az "A" és "B" részeknél
   - Nyomja meg egyszerre az "I"(M) és a zöld "+" (O) gombokat. A mixer lassú sebességen elindul.
   - Engedje el a zöld "+" (O) gombot, míg az "I"(M) gombot tartsa nyomva. A mixer 3-as sebességen a 350 és 450W-os modellek esetén, vagy 2-es sebességen az 550 és 650W-os modellek esetén fog működni.

b. Leállítás:
   - Engedje el az "I"(M) gombot

c. Sebesség választás:
   - Ha a készülék több mint 30 másodperce áll, akkor mindig 3-as sebességen a 350 és 450W-os modellek esetén, vagy 2-es sebességen az 550 és 650W-os modellek esetén fog elindulni.
   - 30 másodpercnél rövidebb állásidő esetén a leállás előtti sebességen fog elindulni a gép, nem szükséges a sebességet újra beállítani.

d. A sebesség növelése:
   - A zöld "+" (O) gomb megnyomásával lépésenként növekszik a sebesség
   - A zöld "+" (O) gomb 1 másodpercnél hossazbb ideig történő megnyomásakor a maximális sebességre fog kapcsolni közvetlenül.

e. A sebesség csökkentése:
   - A fekete "-" (P) gomb megnyomásával lépésenként csökken a sebesség
   - A fekete "-" (P) gomb 1 másodpercnél hossazbb ideig történő megnyomásakor a minimális sebességre fog lassulni közvetlenül.

Megjegyzés:

1. Működés közben, az "I" gomb megnyomásának nincs befolyása a készülék működésére
2. A vörös túlterhelést jelző lámpa (N) villog a készülék túlterhelése esetén, azonban nem befolyásolja a készülék működését. Ilyenkor ajánlatos a sebességet csökkenteni, amíg el nem múlik a jelzés. Ha a sebességet nem csökkenti, a készülék tovább fog működni, de le kell állítani a motort gyakran, különben a motor túl fog melegedni, a piros lámpa folyamatosan fog világítani.
   A készülék túlmelegedés elleni védelme, pl. hosszú, intenzív használat esetén, leállítja a motort, a vörös lámpa pedig folyamatosan világít, mutatva, hogy a hővédelem kapcsolta le a motort. Ebben az esetben várjon pár percet a motor lehűléséig, majd húzza ki, és dugja vissza a hálózati csatlakozót. A vörös lámpa nem fog világítani, ha a motor lehűlt, amennyiben még mindig világít, várjon további pár percet, majd ismételje meg a műveletet.
3. Ha a gépet 3-as sebesség alatt állította le, ajánlatos 30 másodpercet várni az újra indítás előtt, vagy a hálózati csatlakozót húzza ki, és dugja vissza.

3.3 A habverők csatlakoztatása

- Vegye figyelembe a biztonsági előírásokat (3.1 fejezet)
- A habverőfejek bajonettjeit igazítsa a befogóház orsóinak a hornyaihoz, és teljesen tolja őket be. A habverőfejek gyűrűjeinek egyszintbe kell lenniük a befogóházzal.
- Az eltávolításhoz mindet húzza ki

3.4 A habverőfej és a mixerfejek fel-, és lecsatlakoztatása

Vegye figyelembe a biztonsági előírásokat (3.1 fejezet)

1. A mixerfejek csatlakoztatása: 3.4a ábra
   a, Illessze az "E" jelű csatlakozó részt a "D" csatlakozó részbe amennyire lehetséges. Addig tolja bele amíg az "F" jelű fül vissza nem ugrik az eredeti pozícióba: két kattanást kell hallania.
   b, Ellenőrizze, hogy a mixer tengely+kés egysége ki tud-e jönni a csőből. Ha kijön, vegye ki a csövet, és igazítsa a helyére a tengelyt a csőben, majd illessze vissza a fejegységet. (4.2 ábra)
   A mixer tengely+kés egységének nem szabad kijönnie a csőből, miután a fejegység a motorhoz van csalakoztatva. Ha mégis kijön ld. a "b" pontot.
2. A habverőfej csatlakoztatása: 3.4a
   Illessze az "E" jelű csatlakozó részt a "D" csatlakozó részbe amennyire lehetséges. Addig tolja bele amíg az "F" jelű fül vissza nem ugrik az eredeti pozícióba: két kattanást kell hallania.
3. A habverőfej eltávolítása: 3.4b
   - Fogja meg egy kézzel a gépet a "B" fogantyúnál.
   - A másik kéz hüvelyk és mutatóujjával nyomja meg a két "F" jelű fület és húzza ki a fejet, miközben nyomva tartja az "F" jelű füleket.

Mindig húzza ki a tápcsatlakozót, mielőtt fejegységet cserélne!

3.5 A mixer használata

- Vegye figyelembe a biztonsági előírásokat (3.1 fejezet)
- Helyezze a mixert a tálba maximum a szár hosszának 2/3-ig. 2.1 ábra
- Indítsa el a mixert, és állítsa maximum sebességre (1.1 fejezet)
- A gépet a "G" csőfogantyú és az "A" vagy "B" jelű fogantyúknál fogva tartsa a kezében 3.5a-b
- Enyhén döntse meg a mixert, és kezdjen el keverni, a késeket távoltartva az edény aljától. A fejben keletkező örvény beszívja az ételt a késekhez, ahol emulzióvá válik
- Ezután hagyja a mixert a alul, és így fejezze be a mixelést.
- A mixert csak akkor vegye ki a tálból, ha már nem forog a fej.
- Ha a tál mélyebb mint a mixer szár, szükség lehet a tál tartozékra (opció).

Figyelem!

A kezeit a fogantyúkon tartsa használat közben: forró étel mixelése közben a felforrósodott cső égési sérüléseket okozhat.
Ne engedje a készülékszárat az ételbe a süllyesztési határ felé!
Sohase indítsa el a gépet, amíg a fej nincs az ételbe merítve!
Működés közben ne emelje ki a gépet az ételből a kifröccsenés veszélye miatt.

3.6 A habverő használata

- Vegye figyelembe a biztonsági előírásokat (3.1 fejezet)
- Mindig alacsony sebességen indítsa el a gépet, különösen sűrű ételek (pürék, palacsinta tészta) készítésekor
- Indítás (ld. 3.2 rész)
- A gépet a habverő befogóház felett és az "A" vagy "B" jelű fogantyúknál fogva tartsa a kezében 3.6A-B
- A sebességet lassan, lépésenként növelje, hogy ne fröccsenjen ki az étel
- Lassan mozgassa a habverőt a tál közepétől a széle felé

Figyelem!

- **Ne próbálja a habverők befogóházánál tartani a gépet, ha lecsúszik a keze, ujjai a keverőlapátok közé kerülhetnek.**
- **Ne tegye a kezét vagy ujját a forgó habverőlapátok közé.**
- **A habverő magas sebességen való járatása nem javítja a munka minőségét, azonban a készülék sérülését és kifröccsenés veszélyét okozhatja.**

3.7 Alapvető felhasználási javaslatok

a) <u>A keverőfejjel:</u>
- pörköltök, hal és krémlevesek készítése
- halpép, zöldségpüré és spenót készítése

b) <u>A habverőfejjel:</u>
1, Krumlipüré készítése:
- Eressze le a forrásban lévő vizet, amikor a burgonya teljesen megfőtt
- **Először használja a keverőfejet nagy fordulatszámon, majd cserélje át habverőre a krémes állag eléréséhez.**
- Adjon hozzá meleg tejet.

- Közepes sebességen (4-6) indítsa el a berendezést a habverőfejjel.
- Kezdje el a burgonya porhanyósítását a fazék közepétől a szélek felé haladva
- Ízesítse a pépet, és magas sebesség fokozaton működtesse a készüléket, amíg sima, krémes állagú keveréket nem kap

2, Majonéz készítése (5 liter):
- Indítsa el a berendezést közepes sebességgel
- Fokozatosan növelje a fordulatszámot a mennyiség függvényében

3, Tojáshab készítése (maximum 60 db tojásig):
- Kezdje a keverést lassú sebesség fokozaton
- Fokozatosan növelje a fordulatszámot a maximális értékre, biztosítva a tojáshab egységes állagát és keménységét

4, Egyéb lehetőségek:
- Krémek, tészták, vajkrém, tejszínhab, pudingok, habcsók, felfújtak, stb. készítése.

4. Tisztítás, higiénia, tárolás

Vegye figyelembe a biztonsági előírásokat (3.1 fejezet)

4.1 Használat közben

- Merítse a készülék szennyezett részét forró vízbe
- Indítsa el pár másodpercre, a készülék tiszta lesz

4.2 Használat után

⚠ **Mindig húzza ki a hálózati csatlakozót mielőtt bármilyen munkát/tisztítást végezne rajta.**

<u>a, A mixerfej tisztítása:</u>

1, Csatlakoztassa le a mixerfejet a motorról 3.4

2, A középső műanyag tengelyt mindkét hüvelykujjal nyomja meg. 4.2a Ezt a műveletet egy asztal, vagy mosogató medence felett végezze, nehogy a kieső penge sérülést okozzon.

3, Vegye ki a csőből (H) a tengely+kés egységet 4.2b

4, Tisztítsa meg a csövet és a tengely+kés egységet
Tisztításkor használjon meleg fertőtlenítőszeres vizet, és kefét. Öblítse le tiszta vízzel, és hagyja megszáradni.

5, A kések (J) kiszerelése:
- Fogja meg mindkét kézzel a tengelyt, miközben a kés egy stabil felületen fekszik, és forgassa az óramutató járásával ellentétes irányban a kilazításhoz
- A kések kitekerését kézzel fejezze be 4.2c
- Ne tisztítsa a tengelyt mosogatógépben, mert befeketedhet a klorin alapú vegyszerektől. A befeketedésnek nincs egészségkárosító hatása.

⚠ ***A műanyag alkatrészek gyors elhasználódásának elkerülése érdekében, a mosogatógépből való kivétel után, várja meg, amíg a környezeti hőmérsékletre hűlnek, és csak ezután használja őket.***

6, Sterilizáció
Tisztítás után fontos a szétszerelt egység ételle érintkező részeinek sterilizálása:
A sterilizációt a megfelelő eszközzel (ultraibolya fény, ózon, stb) végezze, a gyártója előírása szerint

7, Szerelje össze az egységet 4.2d

b, A habverő tisztítása:

1, Csatlakoztassa le a habverőt a motorról (3.3 fejezet) 3.4
2, Tisztítsa meg a habverőt meleg fertőtlenítőszeres (+zsíroldó) vizzel. Öblítse le tiszta vízzel, és hagyja megszáradni.
3, Ne tegye az egységet mosogatógépbe
A két habverőfej tisztítható mosogatógépben
4, Sterilizáció: ld. a mixerfejnél
5, Illessze vissza a motor egységbe a habverőt (3.4 fejezet)

A motor egységet ne tisztítsa vízbe merítve, ill. mosogatógépben.
Nedves tisztítószeres ruhával tisztítsa meg, majd törölje szárazra.
Tisztítás előtt ellenőrizze, hogy a hálózati csatlakozó ki van-e húzva!

4.3 Tárolás 4.3

- Válasszon egy könnyen elérhető helyet a fali tartó felszereléséhez
- Tisztítás után a fali tartóra helyezze a motort, a keverő és habverő fejeket. A hálózati kábelt tegye a csévére, a csatlakozót pedig dugja az elülső lapba.

A motor egységet tartsa távol a hőforrásoktól.
Óvatosan kezelje a gépet, vigyázzon, hogy le ne ejtse, oda ne üsse valamihez.
Vigyázzon, hogy a kapcsolódó részek (E,F) sérülés mentesek legyenek.

5. Hibakeresés

5.1 Ha a gép nem indul, ellenőrizze:

- A hálózati csatlakozó be van dugva a hálózati aljzatba
- Van feszültség az aljzatban
- Az indítás megfelelően történt (két nyomógombbal 1.1fejezet)
- Ha a vörös lámpa világít, húzza ki a hálózati csatlakozót, és várja meg amíg a készülék lehűl (1.1 fejezet)

Ha a hővédelem nem kapcsol vissza miután a motor lehűlt, és a hálózati csatlakozót újracsatlakoztatta, hívja a szakszervizt

5.2 Szokatlan zaj hallható:

- Kapcsolja ki a készüléket, és húzza ki a hálózati csatlakozót
- Ellenőrizze:
  - a készülék burkolatát (törés, repedés)
  - a keverő/habverőfejet (csatlakozás,ések kilazulva)
  - ha vibráció lép fel működés közben: a tengely játékát, csapágyak, tengelyek kopását

Ha a probléma továbbra is fennáll, hívjon szakszervízt

5.3 A készülék az ételbe merült működés közben:

- **NE PRÓBÁLJA KIEMELNI!**
- **NE ÉRJEN AZ EDÉNYHEZ!**
- **AZONNAL HÚZZA KI A HÁLÓZATI CSATLAKOZÓT!**
- **HÍVJON SZAKSZERVIZT**

5.4 A készülék leesett a földre:

- Húzza ki a hálózati csatlakozót, és ellenőrizze:
  - a készülék burkolatát (törés, repedés)
  - a keverő/habverőfejet (csatlakozás,ések kilazulva)
  - szokatlan zaj működés közben

Ha hiba gyanúja áll fenn, hívjon szakszervízt

6. Karbantartás

A készülék karbantartását, vagy javítását csakis és kizárólag a márkaszerviz, vagy az erre kiképzett szakszerelő végezheti el.

Mindig húzza ki a hálózati csatlakozót, mielőtt bármilyen munkát/tisztítást végezne rajta.

6.1 Mechanikus részek

- A keverő - habverő minimális karbantartás igényű készülék.
  A motor és a mechanikus részek csapágyazása élettartamra szóló zsírozással van ellátva.

Amennyiben mégis szükséges zsírozni, vagy olajozni a készüléket, csak élelmiszeriparban megengedett kenőanyagokat használjon.

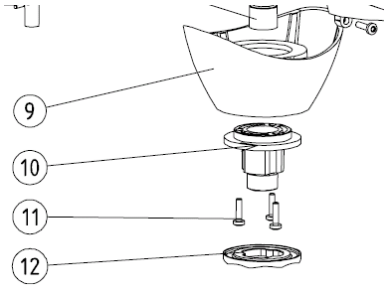

- Rendszeresen ellenőrizze a következő részegységeket:
  - a meghajtótengely holtjátékát a keverőszárban
  - az aprítókés kopását
  - a habverő befogóház tömítettségét
  - a habverő csatlakozó rendszerének működését
- A meghajtómotor házának szét- és összeszerelése
  - húzza ki a hálózati csatlakozót
  - egy csavarhúzóval pattintsa le a No.12 tárcsát
  - csavarja ki a 3 db (No.11) csavart, majd távolítsa el a No.10 részt, és No. 9 burkolatot.
  - csavarja ki a felső fogantyú alatti csavart (PT40x20), majd távolítsa el a felső részt (No.2). Vigyázzon, el ne veszítse a gombokat (S2)
  - távolítsa el a fogantyú záródugóit (No.15), és csavarja ki az alatta lévő, ill. a fogantyú alsó (No.13) és felső részén lévő, összesen 7 db csavart
  - fektesse le vízszintesen a motort, és válassza ketté a műanyag burkolatot

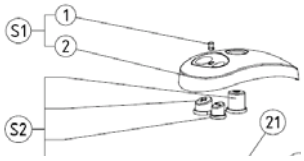

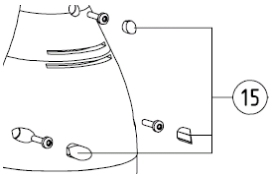

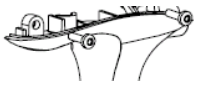

Az összeszerelés: ugyanezek a lépések visszafelé

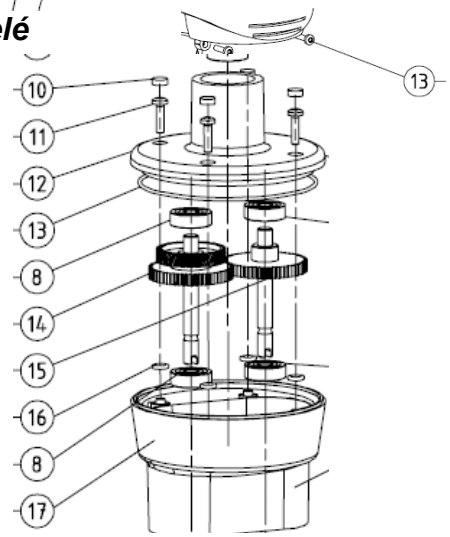

- A habverő befogóházának szétszerelése:
  - Távolítsa el a habverőlapátokat erősen meghúzva
  - Távolítsa el a 4 db (No.10) záródugót egy csavarhúzóval
  - Csavarja ki az alatta lévő csavarokat (No.11)
  - Emelje le a felső részt. Az alsó részt (No.17) ne fordítsa lefelé, nehogy kijöjjön a kenőanyag belőle

Az összeszerelés: ugyanezek a lépések visszafelé

6.2 Elektromos részek
ld. a készülékhez adott elektromos rajzot
A rajzon használt vezetékszín jelölések:
- (A) vörös; (E) kék; fázis:L; nulla: N
Alkatrész jelölések:
- M: motor; V: szabályzó

7. Jótállási feltételek

- A berendezésre - a vásárlás napjától számított - 1 évig teljes körű garancia vonatkozik, amennyiben karbantartási szerződést kötött a vásárló a szakszervízzel. A vásárlás napja a márkakereskedő által kiállított számla dátumával egyezik meg.
- A teljes körű garancia szerint a gyártó térítésmentes javítást vállal a beendezés bármely részegységére, alkatrészére azokban az esetekben, amikor bizonyíthatóan a gyártó saját hibája következtében kerül sor a javításra.
- A garancia nem vonatkozik továbbá a készüék fuvarozása, mozgatása, stb. során bekövetkezett károkra, és mindazon esetekre, melyek nem a gyártó érdekkörében okozott hibákra vezethetők vissza.
- A gyártó, az 1 éves garanciális időszak alatti javításoktól függetlenül, nem hosszabbítja meg a garanciális időt.