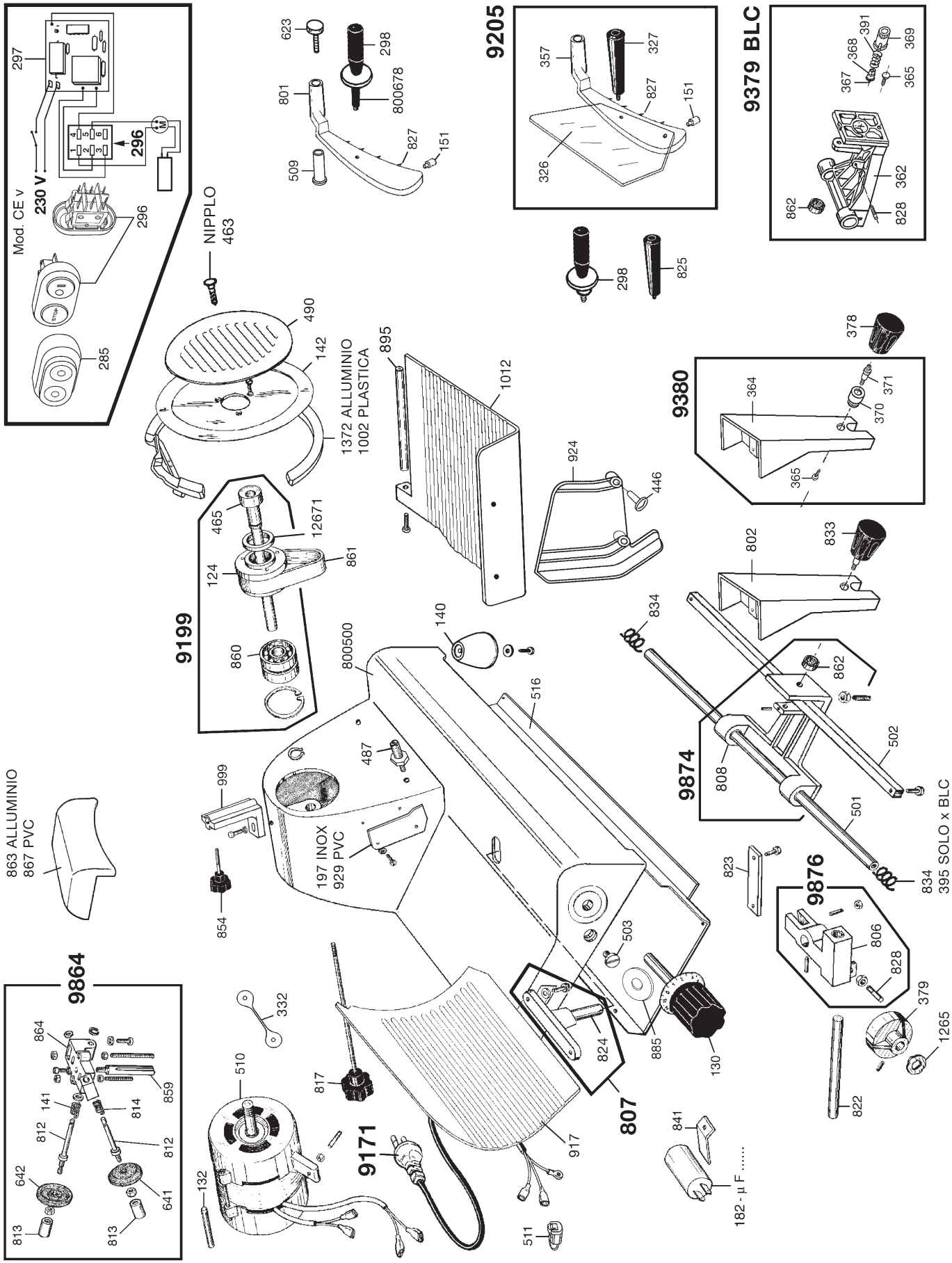
Mod. CE v
230 V
297
296
285
NIPPLO
463
490
142
1372 ALLUMINIO
1002 PLASTICA
623
298
801
800678
509
827
151
9205
357
327
326
9379 BLC
391
368
369
367
365
362
862
828
825
378
9380
364
371
370
365
895
1012
924
446
9199
465
12671
124
861
860
802
833
834
862
140
800500
516
9874
808
502
501
395 SOLO x BLC
863 ALLUMINIO
867 PVC
999
487
197 INOX
929 PVC
854
823
9876
806
828
379
1265
822
503
824
885
130
807
9864
864
859
141
814
812
642
641
813
332
510
817
9171
917
132
841
182 - µ F .....
511

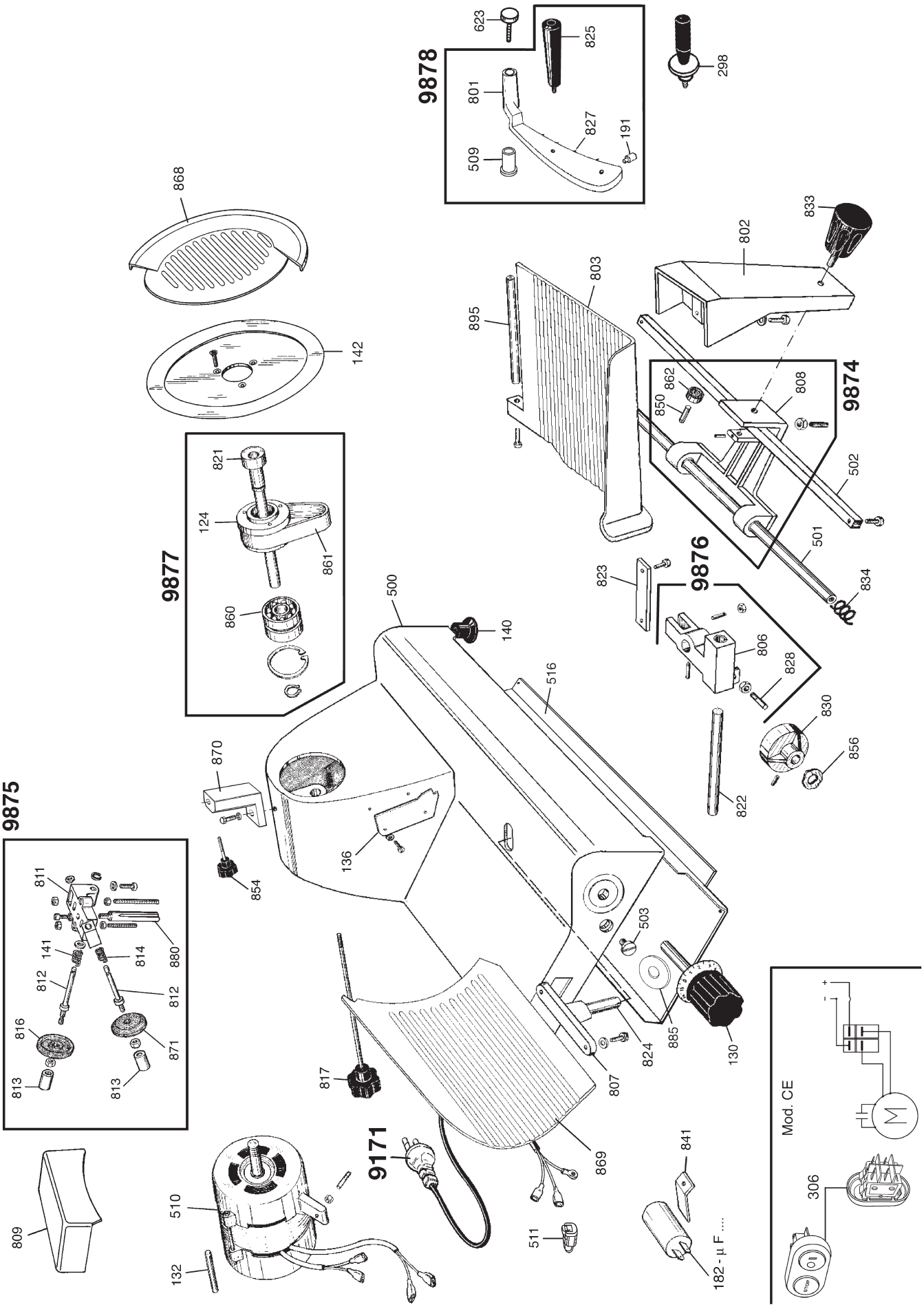
9878
623
825
298
801
827
191
509
868
833
802
803
895
142
9874
862
850
808
502
821
124
861
9877
860
501
9876
823
834
500
140
806
828
516
830
856
870
822
9875
136
854
811
141
814
880
812
812
816
871
813
813
503
885
824
130
817
807
869
9171
841
510
809
511
132
182 - µ F ....
Mod. CE
306